Модернизированные усовершенствованные насосы

Подшипниковый узел K-IBA™

Надежность, производительность и гибкость

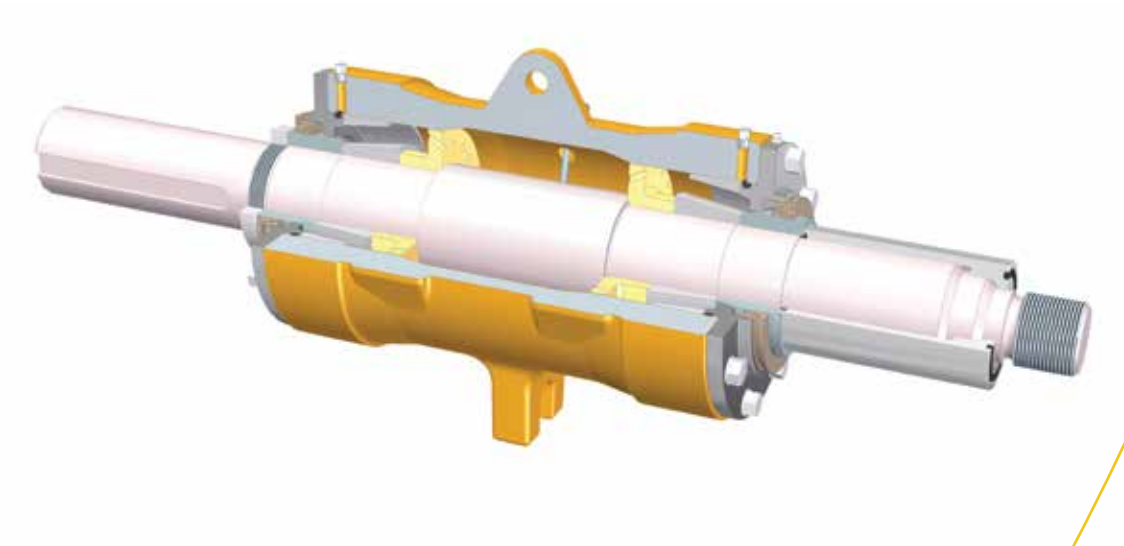

KETO

MINING PUMPS & SYSTEMS

Передовые товары и услуги для решения технических и коммерческих задач наших заказчиков

На фотографии слева: заключительная проверка качества подшипникового узла K-IBA™ на водоотливном насосе KETO K-DW™

Мы специализируемся на разработке, производстве и поставке шламовых насосов, деталей к ним и сопутствующих товаров. Мы поставляем на мировой рынок горнодобывающей промышленности не только шламовые насосы в полной комплектации, но и запчасти для насосов многих других марок. Наша команда послепродажного обслуживания предлагает полный спектр услуг для удовлетворения любых потребностей заказчиков: от выбора насоса и обучения работе с ним до ввода в эксплуатацию, технической поддержки и ремонта.

Развитие

Компания KETO Pumps была образована в 2012 году в результате слияния KETO Pumps Australia, First Africa Pumps и Tri-Invest. После объединения KETO Pumps продолжает наращивать свое присутствие на рынках Австралии, Африки и Америки, предлагая заказчикам беспрецедентный по широте и качеству спектр решений и услуг.

Качество

Мы — надежный партнер. Ведь нас поддерживает материнская компания Clyde Blowers Capital — компания прямых инвестиций в сфере инжиниринга, среди дочерних структур которой также числятся David Brown Gear, Hydreco, Parsons Peebles, Moventas и Santasalo. Мы гордимся высочайшим качеством своих товаров и услуг, которое достигается благодаря эффективному взаимодействию с потребителями.

Лидерство

Мы опережаем конкурентов по надежности и долговечности продукции, помогая заказчикам экономить средства. Наши достижения и высокое качество оборудования и услуг дают нам основания считать себя лидерами в своей сфере. А тесное и долгосрочное сотрудничество с заказчиками является залогом еще больших успехов в будущем, что позволит потребителям и дальше повышать производительность, снижать издержки и увеличивать прибыль.

Подшипниковый узел KETO Pumps K-IBA™

Компания KETO Pumps разработала ряд шламовых насосов с запатентованной инновационной конструкцией, позволяющих значительно сократить эксплуатационные затраты в ходе откачивания шлама. Насосы KETO Pumps, ориентированные на повышение производительности, обеспечивают надежность, увеличенный срок эксплуатации и более высокую эффективность. В число передовых усовершенствований насосов KETO входит подшипниковый узел K-IBA™ с инновационной конструкцией, обеспечивающей защиту от загрязнений, сниженное потребление смазки и общее повышение надежности установки.

Повышение надежности и увеличение срока службы с подшипниковыми узлами KETO K-IBA™

Надежность подшипниковых узлов имеет первостепенное значение, так как влияет на вероятность возникновения дорогостоящих внеплановых простоев. В конструкции подшипникового узла KETO K-IBA™ содержится ряд модернизированных деталей, позволяющих избавиться от типичных недостатков, присущих устаревшим моделям.

В стандартных подшипниковых узлах основными проблемами являются загрязнение и высокий расход смазочных материалов. Загрязнение — основная причина выхода подшипников из строя. Именно из-за него происходит примерно 55 % поломок подшипников, что приводит к внеплановым простоям и снижению производительности. В традиционных подшипниковых узлах до 95 % консистентной смазки расходуется впустую. По этим причинам при разработке подшипникового узла K-IBA™ принимались во внимание такие соображения, как защита от загрязнений, уменьшение расхода смазки, увеличение интервалов техобслуживания и сокращение складских расходов.

Преимущества подшипникового узла K-IBA™

- **Меньший объем обслуживания** — требуется только смазка каждые несколько месяцев; направленный канал для консистентной смазки препятствует чрезмерному расходу смазочных материалов.
- **Запатентованная конструкция маслосъемного кольца** — позволяет использовать консистентную смазку или масло.
- **Отсутствие поршневых колец** — сниженный риск поломки при установке.
- **Взаимозаменяемость** — возможность модернизации устаревших шламовых насосов без значительных изменений конструкции.
- **Передовые подвижные изолирующие уплотнения подшипника K-IIK™ из двух частей** — конструкция с композитным лабиринтным уплотнением, не контактирующим с рабочей средой, и отсутствие изнашиваемых деталей обеспечивают надежную защиту от проникновения посторонних веществ.

Основные причины выхода подшипников из строя

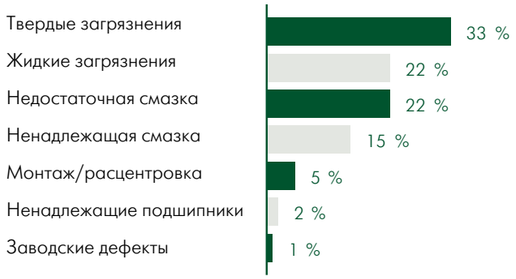

Подшипник стандартной конструкции и подшипниковый узел KETO K-IBA™

	Совмещенный статор и ротор	Направленный канал для консистентной смазки	Очищаемое лабиринтное уплотнение	Современное изолирующее уплотнение подшипника	Торцевая крышка для тяжелых условий эксплуатации	Стандартные гильзы
Стандартный кожух подшипника	✗	✗	✓	✗	✗	✓
Подшипниковый узел K-IBA™	✓	✓	✗	✓	✓	✓

Модернизация существующего оборудования с помощью комплекта изолирующего уплотнения подшипника KETO Pumps K-IIK™

Комплекты изолирующих уплотнений подшипника KETO Pumps K-IIK™ (поставляются в стандартных комплектациях новых насосов KETO) предназначены для модернизации существующего оборудования без значительных изменений с целью получения тех же преимуществ, что и при использовании готовых подшипниковых узлов K-IBA™.

Изолирующее уплотнение подшипника KETO K-IIK™ представляет собой не подверженное износу бесконтактное устройство, постоянно защищающее подшипник. В конструкции предусмотрен совмещенный статор и ротор без изнашиваемых деталей, что обеспечивает постоянную защиту.

Применение изолирующего уплотнения подшипника позволяет увеличить интервалы техобслуживания и сократить складские запасы. Смазка собирается во внутренней части лабиринтного защитного изолирующего уплотнения подшипника и затем возвращается в его кожух. Загрязнения извне не попадают в кожух подшипника — они улавливаются наружными компонентами лабиринтного уплотнения и выбрасываются через канал в статоре под действием центробежной силы и силы тяжести.

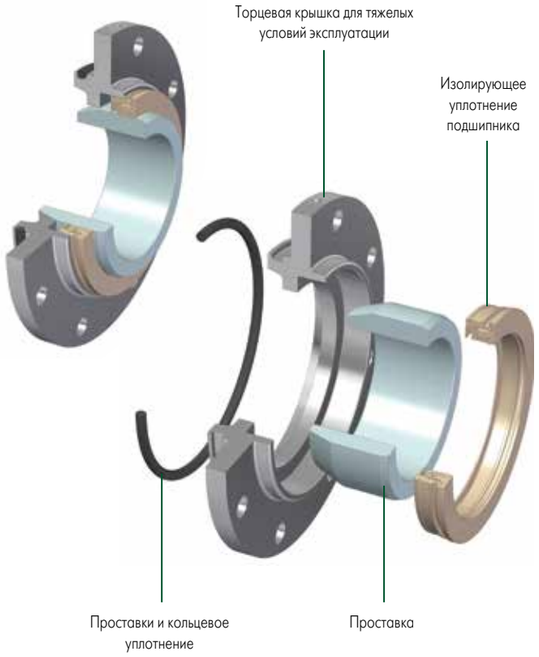

Особенности и преимущества подшипникового узла KETO K-IBA™

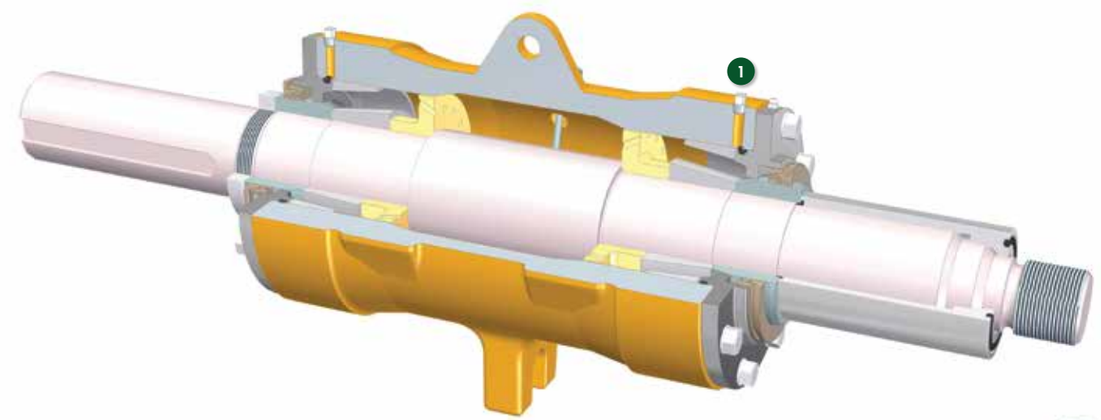

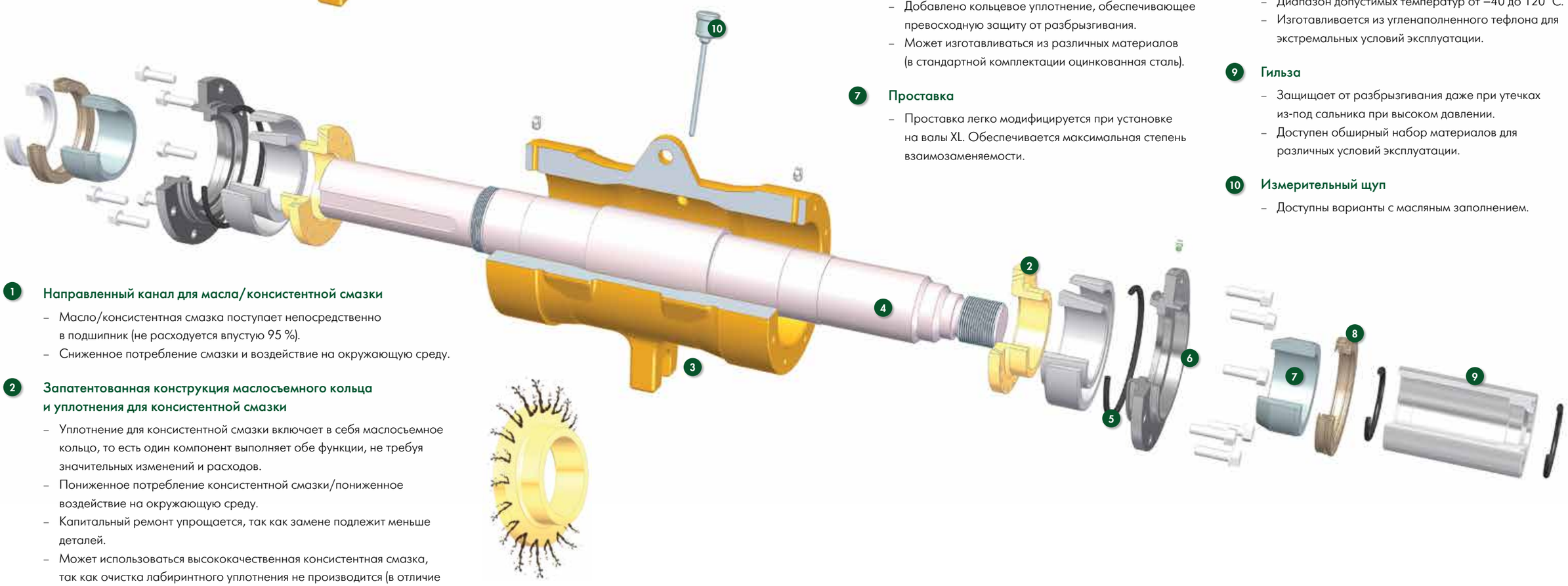

1 Направленный канал для масла/консистентной смазки

- Масло/консистентная смазка поступает непосредственно в подшипник (не расходуется впустую 95 %).
- Сниженное потребление смазки и воздействие на окружающую среду.

2 Запатентованная конструкция маслосъемного кольца и уплотнения для консистентной смазки

- Уплотнение для консистентной смазки включает в себя маслосъемное кольцо, то есть один компонент выполняет обе функции, не требуя значительных изменений и расходов.
- Пониженное потребление консистентной смазки/пониженное воздействие на окружающую среду.
- Капитальный ремонт упрощается, так как замене подлежит меньше деталей.
- Может использоваться высококачественная консистентная смазка, так как очистка лабиринтного уплотнения не производится (в отличие от лабиринтных уплотнений других производителей).

3 Кожух подшипника

- Подшипниковый узел можно заменить на месте.

4 Вал

- Вал из высокопрочной стали с малым вылетом позволяет уменьшить отклонение от оси и увеличить срок службы подшипника.

5 Прокладки и кольцевое уплотнение

- Двойная защита от проникновения загрязнений.

6 Торцевая крышка для тяжелых условий эксплуатации

- Добавлено кольцевое уплотнение, обеспечивающее превосходную защиту от разбрызгивания.
- Может изготавливаться из различных материалов (в стандартной комплектации оцинкованная сталь).

7 Проставка

- Проставка легко модифицируется при установке на валы XL. Обеспечивается максимальная степень взаимозаменяемости.

8 Изолирующее уплотнение подшипника KETO K-IIK™

- Бесконтактная конструкция, обусловливающая отсутствие износа.
- Постоянная защита подшипника без износа.
- Для упрощения монтажа предусмотрена разборная конструкция.
- Возможна установка компанией KETO Pumps или модернизация на месте.
- Не требует обслуживания.
- Нулевое энергопотребление.
- Размеры валов от 1,59 см (0,6 дюйма) до 25,4 см (10 дюймов).
- Диапазон допустимых температур от –40 до 120 °C.
- Изготавливается из угленаполненного тефлона для экстремальных условий эксплуатации.

9 Гильза

- Защищает от разбрызгивания даже при утечках из-под сальника при высоком давлении.
- Доступен обширный набор материалов для различных условий эксплуатации.

10 Измерительный щуп

- Доступны варианты с масляным заполнением.

Контактная информация

Чтобы получить дополнительную информацию, посетите веб-сайт **www.ketopumps.com**
или отправьте письмо на адрес **info@ketopumps.com**

Eurasia

Эл. почта: eurasia@ketopumps.com

KETO Pumps
47 Malcolm Moodie Crescent
Jet Park
Boksburg
Gauteng 1459
South Africa

Тел: +27 82 398 5111
Тел: +27 86 100 5386

KETO
MINING PUMPS & SYSTEMS

Компания KETO Pumps оставляет за собой
право изменять конструкцию и материалы наших
продуктов без предварительного уведомления.
© KETO Pumps, 2016

KETO_K-IBA_RS_Rev 001